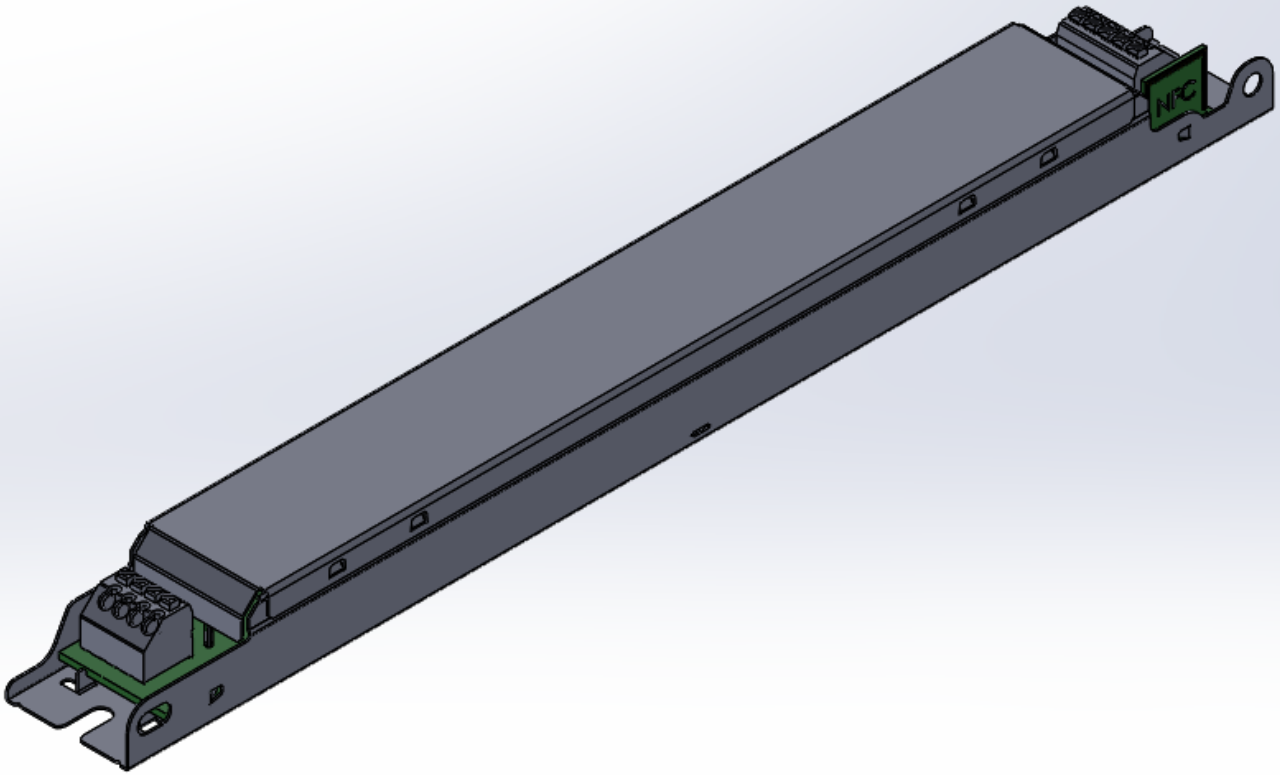
NFC